ASSA ABLOY is the global
leader in door opening solutions,
dedicated to satisfying
end-user needs for security,
safety and convenience.

NEMEF®

ASSA ABLOY

ASSA ABLOY Nederland B.V.
Business Unit Nemef
Postfach 13
7300 AA Apeldoorn
Niederlande
Tel. +31 55 3128435
Fax +31 55 3128406
export@nemef.nl
www.nemef.com

9999990350 JTP - 03/2012

Feuerschutzabschlüsse.

Fh-Einsteckschlösser, Beschläge und Zubehör.

NEMEF®

ASSA ABLOY

nemef.com

ASSA ABLOY, the global leader
in door opening solutions

Fh-Einsteckschlösser für Feuerschutzabschlüsse.

Nemef verbürgt sich für ein umfassendes und stets aktuelles Sortiment an Tür- und Fensterbeschlägen, wie beispielsweise Türschlösser, Profilzylinder, Mehrpunktverriegelungen und elektronische Zugangskontrollsysteme. Die Qualitätsprodukten, die die Nemef Produktion verlassen, erreichen den Abnehmer schnell über ein hochmodernes Distributionszentrum in den Niederlanden.

Durch innovative Produktentwicklungen, die auf modernen Benutzungskomfort abzielen, arbeitet Nemef schon heute an den Standards von morgen. Mit dieser Broschüre geben wir Ihnen einen Überblick über unsere Einsteckschlösser, Beschläge und unser Zubehör für Feuerschutzabschlüsse.

		Seite
Information	Information über Schlösser	5
EN-Normen	Übersicht der Europäischen EN-Normen für Schlösser und Baubeschläge	7
1730 Serie	Fh-Einsteckschlösser für Feuerschutzabschlüsse	15
1759 Serie nicht feuerhemmend	Spezial-Einsteckschlösser	16
1769 Serie	Fh-Einsteckschlösser für Feuerschutzabschlüsse	17
1769/88 und 699	Selbstschliessende Panikschlösser	20
1729 und 1723 Serie	Fh-Einsteck-Mehrpunktverriegelungen	22
1749 und 1742 Serie	Fh-Einsteck-Mehrpunktverriegelungen	24
1900 Serie	Fh-Panik-Einsteckschlösser für ein- und zweiflügelige Feuerschutzabschlüsse	26
3600 Serie	Panik-Stangengriff ‘Smart’	28
9670/08	Fh-Rohrramen Panikschlösser	31
Zubehör	1900 und 3600 Serie	32
2900 Serie	FS Garnituren	34
1012 Serie	FS-Türbänder	39
FS Schilder für Feuerschutzabschlüsse	FS Schilder für Feuerschutzabschlüsse	40
Schließbleche	Schließbleche	41
Zubehör	Zubehör	42
Zertifikate	Zertifikate ISO 9001, EN 179 und EN 1125	43

Auch zukünftig kommen wir den Forderungen nach technischen Weiterentwicklungen und Innovationen nach, deshalb müssen wir uns Konstruktionsänderungen vorbehalten. Auch die Abbildungen können daher im Einzelfall von den realen Produkten abweichen. Trotz größter Sorgfalt kann es zu Druckfehlern oder Irrtümern kommen. Nemef übernimmt dafür keine Gewähr und geht keinerlei Verplichtungen ein. Sämtliche abgedruckte Sicherheitsbestimmungen ohne Gewähr.

Information über Schlösser.

In den Einsteck-schlössern von Anti-Paniktüren keinen Knaufprofil-zylinder montieren.

Stulp, Falle und/oder Riegel nicht streichen.

In den Einsteck-schlössern von Anti-Paniktüren keinen Schlüssel stecken lassen.

Nicht durch das Schloß bohren.

Vierkantstift nicht mit Gewalt befestigen.

Riegel nicht nach außen drehen, wenn der Tür-beschlag noch nicht montiert ist. Schlösser müssen ersetzt werden, sobald Spuren von Beschädigung sichtbar sind.

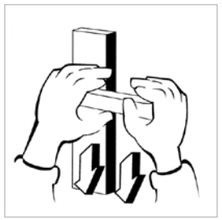

Türgriff nicht über-belasten z.B. indem man sich daran hängt.

Internationale Situations Symbole

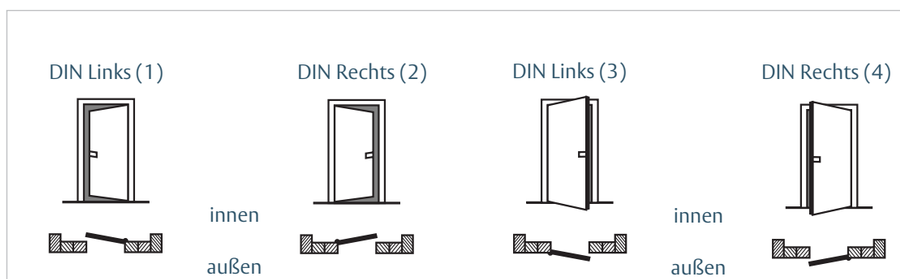

Übersicht der Europäischen EN-Normen für Schlösser und Baubeschläge.

Welche Vorteile hat ein EN-geprüftes Produkt?

- Widerstand / Zuverlässigkeit.
- Dauerfunktionstüchtigkeit.
- Sicherheit.
- Bedienkomfort.
- Gebrauchssicherheit.
- Maße.
- Mechanischer Widerstand.

Wo gelten die Normen?

In öffentlichen Gebäuden
- Krankenhaus.
- Einkaufszentrum.
- Bahnhof.
- Flughafen.

In privaten Gebäuden
- Wohngebäude.
- Bürogebäude.

EN 179

- Schlösser und Baubeschläge.
- Notausgangsverschlüsse mit Drücker oder Stoßplatte für Türen in Rettungswegen.
- Anforderungen und Prüfverfahren.

EN 1125

- Schlösser und Baubeschläge.
- Paniktürverschlüsse mit horizontaler Betätigungsstange für Türen in Rettungswegen.
- Anforderungen und Prüfverfahren.

EN 12209

- Schlösser und Baubeschläge.
- Schlösser.
- Mechanisch betätigte Schlösser und Schließbleche.
- Anforderungen und Prüfverfahren.

EN 1935

FS-Türbänder.

DIN 18250

Einsteckschlösser für Feuerschutz- und Rauchschutztüren.

DIN 18273

Türdrückergarnituren für Feuerschutz- und Rauchschutztüren.

CE-Kennzeichnung

Mechanisch betätigte Schlösser, Panik- und Notausgangsverschlüsse für den Einsatz in Feuer- und Rauchschutztüren innerhalb des Europäischen Wirtschaftsraums, sind durch den Bauproduktenrichtlinie Mandat vor der Europäischen Kommission umfasst. Daher ist diese Norm als “harmonisierte” angedeutet und wird seine Einhaltung durch geeignete Beweise gestützt und die Anwendung des CE-Zeichens ermöglicht.

EN 179 Notausgangsverschlüsse mit Drücker oder Stoßplatte für Türen in Rettungswegen - Anforderungen und Prüfverfahren.

Anwendung

In Notsituationen, wo Nutzer das Gebäude mit seinen Fluchtwegen und Notausgängen kennen und Paniksituationen kaum erwartet werden, wie zum Beispiel in Büro- oder Wohngebäuden.

Die Notausgangsverschlüsse nach der Norm EN 179 sind dafür bestimmt, mit einer einzigen Betätigung einen sicheren und effizienten Fluchtweg über eine Fluchttür sicherzustellen.

Spezifikationen des Notausgangsverschlusses nach der Norm EN 179

- Funktion zwischen -10°C und +60°C geprüft.
- U-förmiger Türdrücker an der Innenseite zur Begrenzung des Verletzungsrisikos mit einer Mindestlänge von 120 mm (gemessen ab der Mitte des Türdrückerstifts bis zum Ende des Türdrückers).
- Überstand des Bedienelements:
  - maximal 150 mm bei Klasse 1.
  - maximal 100 mm bei Klasse 2.
- Das äußere Bedienelement (Schlüssel, Zylinder, Türdrücker oder Knauf) muss vom Hersteller des Notausgangsverschlusses zugelassen sein.
- Erforderliche Kraft zum Freigeben eines Notausgangsverschlusses mit Türdrücker => weniger als 70 N.
- Erforderliche Kraft zum Freigeben eines Notausgangsverschlusses mit Stoßplatte => weniger als 150 N.
- Dauerfunktionstüchtigkeit:
  - 100.000 Prüfzyklen für Klasse 6.
  - 200.000 Prüfzyklen für Klasse 7.

Klassifizierung EN 179:2008.

Klassifizierung

Die Norm EN 179 verwendet zur Klassifizierung von Fluchtvorrichtungen einen 10-stelligen Klassifizierungsschlüssel.

Produkte von Nemef, die der EN 179 entsprechen

Mechanische Schlösser mit Panikfunktion und automatischer Verriegelung.
Typen: z.B. Art 1769/36, 1769/46 und 1769/88.

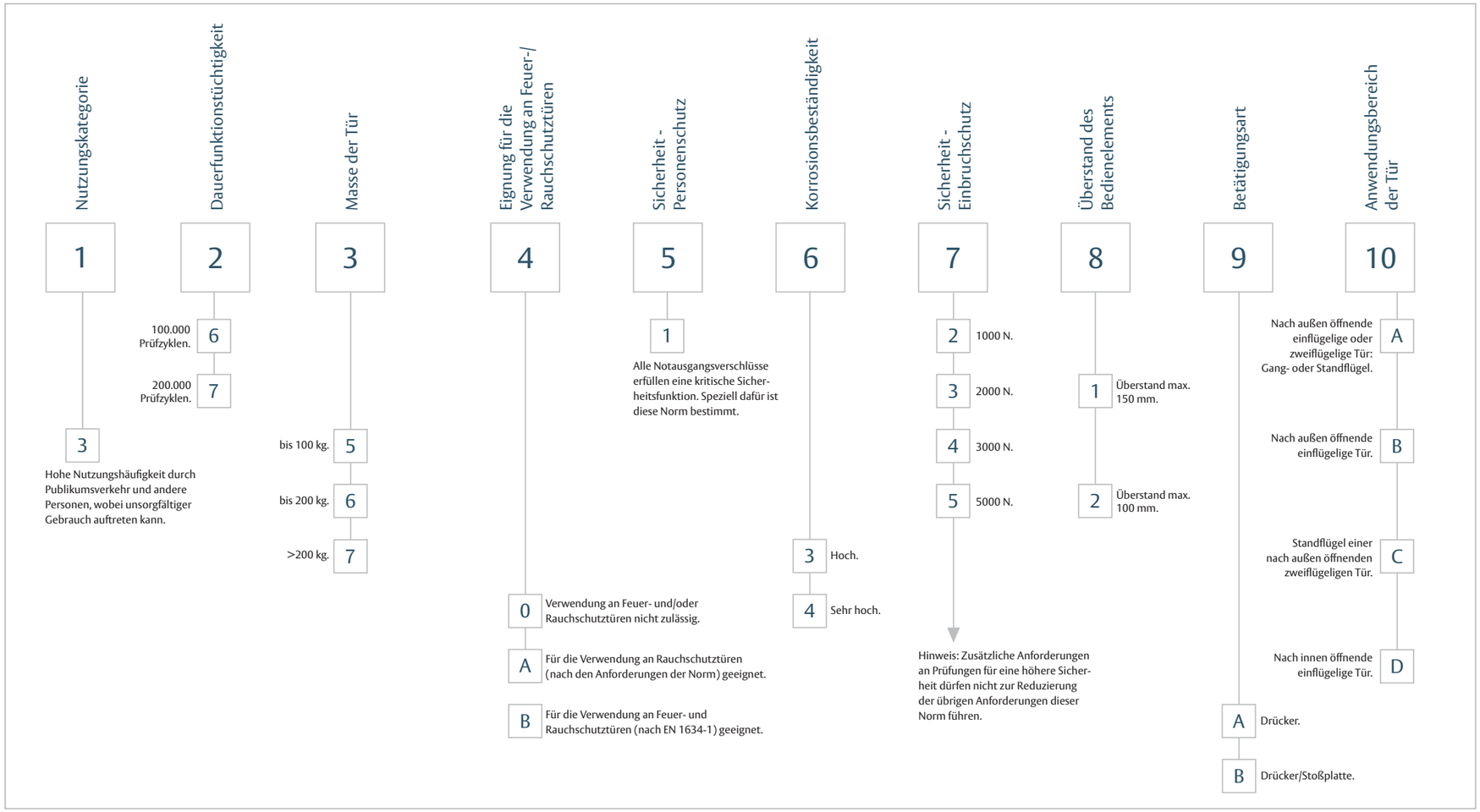

EN 1125 Paniktürverschlüsse mit horizontaler Betätigungsstange für Türen in Rettungswegen - Anforderungen und Prüfverfahren.

Anwendung

Ein Paniktürverschluss (auch Panikbeschlag genannt) wird verwendet, um auf gesicherte und effiziente Weise die Fluchttür mit minimalem Kraftaufwand und ohne Vorkenntnisse über das System bedienen zu können.
Ein Paniktürverschluss nach der Norm EN 1125 wird verwendet, wo eine große Anzahl von Personen erwartet wird, die in einer Paniksituation weder die Fluchtwege noch die Fluchtvorrichtungen kennen. Er bietet eine sichere Art des Flüchtens, auch wenn die Tür unter Belastung steht (d.h. sogar wenn eine Person gegen die Tür drückt und nicht gegen die Panikstange, muss die Tür durch die Betätigung der Stange geöffnet werden können).
Die Paniktürverschlüsse werden über eine horizontale Betätigungsstange geöffnet.
Es gibt zwei Typen:
- Typ A, Paniktürverschlüsse mit Stangengriff: Der Stangengriff führt eine Drehbewegung nach unten aus.
- Typ B, Paniktürverschlüsse mit Druckstange: Die Druckstange wird in Öffnungsrichtung betätigt.

Paniktürverschlüsse sind als komplettes Aufbauelement oder als Aufbauelement in Kombination mit einem Einsteckschloss erhältlich. Die übermessene Breite eines Paniktürverschlusses muss möglichst gut auf die Gesamttürbreite abgestimmt sein, darf jedoch in keinem Fall 60 % der Gesamttürbreite unterschreiten.

Spezifikationen der Notausgangsverschlüsse nach der Norm EN 1125

- Funktion zwischen -10°C und +60°C geprüft.
- Alle eckigen Kanten müssen über eine Abrundung mit einem Radius von mindestens 0,5 mm verfügen.
- Der Abstand zwischen der Stange und der Türblattoberfläche darf 25 mm nicht unterschreiten.
- Überstand des Bedienelements:
  - maximal 150 mm bei Klasse 1.
  - maximal 100 mm bei Klasse 2.
- Das äußere Bedienelement (Schlüssel, Zylinder, Türdrücker oder Knauf) muss vom Hersteller des Paniktürverschlusses zugelassen sein.
- Erforderliche Kraft zum Freigeben eines Paniktürverschlusses bei einer unbelasteten Tür => weniger als 80 N.
- Erforderliche Kraft zum Freigeben eines Paniktürverschlusses bei einer belasteten Tür => weniger als 220 N.
- Dauerfunktionstüchtigkeit:
  - 100.000 Prüfzyklen für Klasse 6.
  - 200.000 Prüfzyklen für Klasse 7.

Klassifizierung EN 1125:2008.

Klassifizierung

Die Norm EN 1125 verwendet zur Klassifizierung von Fluchtvorrichtungen einen 10-stelligen Klassifizierungsschlüssel.

Produkte von Nemef, die der EN 1125 entsprechen

Alle Aufbau-Panikstangen aus dem Lieferprogramm von ASSA ABLOY entsprechen der Norm EN 1125.

Die Panikstangen mit eingebautem Schloss (zusammen geprüft) nach der Norm EN 1125 sind: Schlösser Typen: z.B. Art. 1901 und 1921.
Unter der Bedingung, dass der Ausgang über den Türdrücker an der Innenseite stets zu öffnen ist, gestattet die Norm keine Ausgangskontrolle.

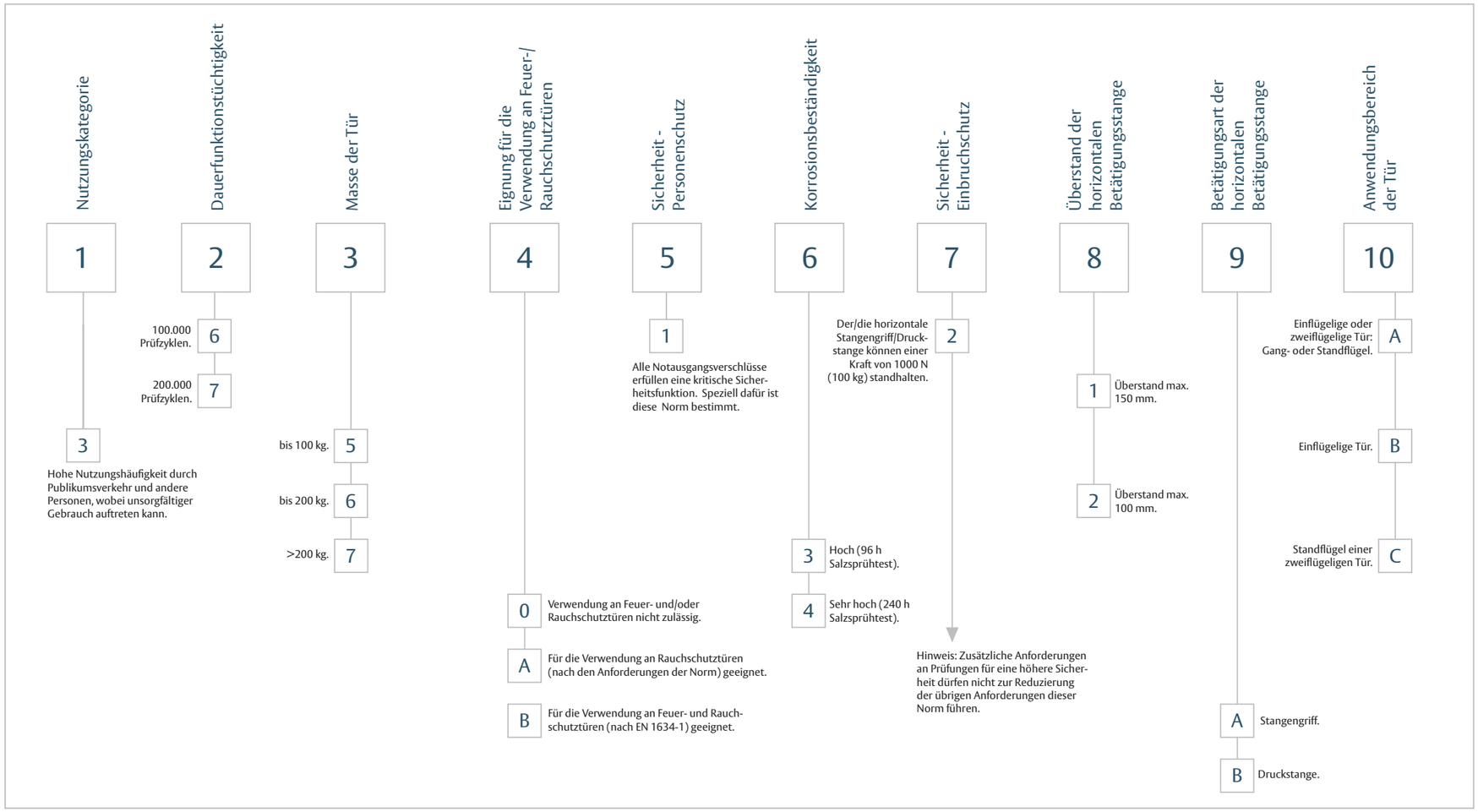

EN 12209 Schlösser und Baubeschläge - Mechanisch betätigte Schlösser und Schließbleche - Anforderungen und Prüfverfahren.

Klassifizierung EN 12209:2003/AC:2005.

Anwendung

Diese Europäische Norm spezifiziert Anforderungen an Dauerfunktionstüchtigkeit, Widerstand, Sicherheit, Funktion von mechanischen Schlössern und deren Schließblechen abhängig vom Gebrauch der Tür. Es ist wichtig, die richtige Klasse in Übereinstimmung mit dem Gebrauch zu wählen.

Spezifikationen der Notausgangsverschlüsse nach der Norm EN 12209

- Funktion zwischen -20°C und +80°C geprüft.
- Gebrauchskategorie:
  - Klasse 1: mittlere Gebrauchshäufigkeit, sehr vorsichtige Nutzer => PRIVAT
  - Klasse 2: hohe Gebrauchshäufigkeit, vorsichtige Nutzer => Innentüren Büros
  - Klasse 3: sehr hohe Gebrauchshäufigkeit, hohes Missbrauchsrisiko => Büros öffentliche Gebäude.
- Dauerfunktionstüchtigkeit: nach Prüfzyklen und Belastung der Falle.
- Eignung für die Verwendung an Feuerschutz-/Rauchschutztüren:
  - Klasse 0: nicht zugelassen für Feuerschutz-/Rauchschutztüren.
  - Klasse 1: geeignet für Feuerschutz-/Rauchschutztüren.
- Sicherheit.
- Korrosionsbeständigkeit.
- Schutzwirkung.

Klassifizierung

Die Norm EN 12209 verwendet zur Klassifizierung von mechanischen Schlössern einen 11-stelligen Klassifizierungsschlüssel.

Produkte von Nemef, die der EN 12209 entsprechen

Mechanische Schlösser mit Panikfunktion und automatischer Verriegelung.

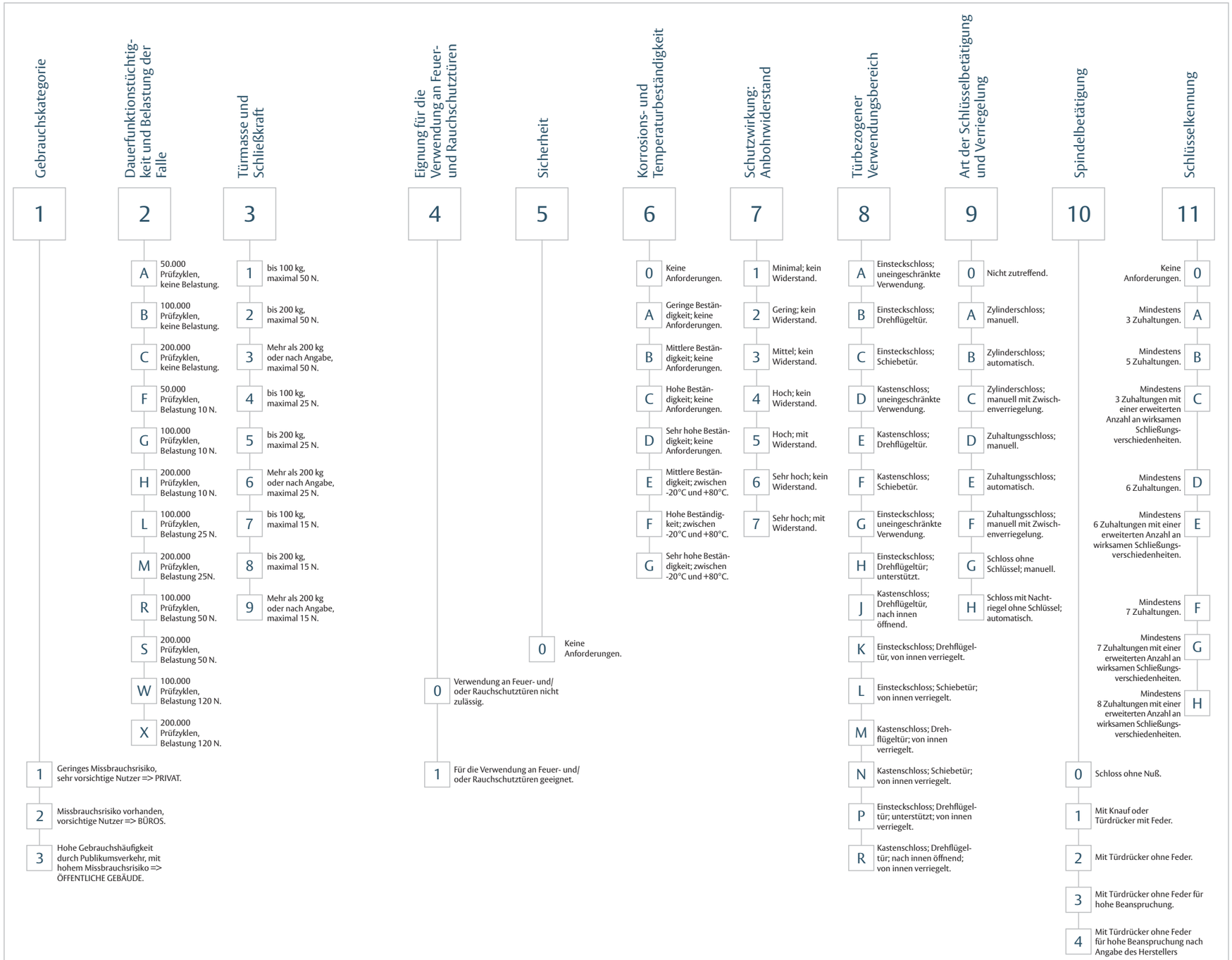

1730 Serie.
Fh-Einsteckschlösser für Feuerschutzabschlüsse.

Produktspezifikation

- Geeignet für Profilzylinder.
- Mit Wechsel.
- Eintouriger Riegelausschluß.
- Rechts und links verwendbar.
- Ohne Schließblech.

Art. 1739/36

Wechselbeschlag notwendig. Im geöffneten Zustand ist Falle von außen nur über Wechsel zu betätigen, von innen über Drücker. Im abgeschlossenen Zustand werden Falle und Riegel von innen durch Drückerbetätigung gleichzeitig zurückgezogen (Panikfunktion E). Von außen Fallen- und Riegelbetätigung nur mit Zylinderschlüssel.

Art. 1739/46

Panikbeschlag mit geteiltem Vierkantstift notwendig. Im geöffneten Zustand wird Falle beidseitig über Drücker bzw. Wechsel betätigt. Im abgeschlossenen Zustand werden Falle und Riegel von innen durch Drückerbetätigung gleichzeitig zurückgezogen (Panikfunktion D). Falle ist von außen über Drücker zu betätigen. Riegelbetätigung von außen über Zylinderschlüssel.

Zubehör

- Buntbarteinsatz mit Befestigungsschraube Art. BB 1739 und BB 7000 (Seite 42).
- Schließblech Art. 1739/17 Nirosta und 1739/12 verzinkt (Seite 41).
- Reduzierhülse 8/9 mm Art. 1769/21 (Seite 42).

	1739/03	1739/27	1739/28	1739/29	1739/36	1739/46	1739/51	1739/55
Dornmaß 65 mm	●	●	●	●	●	●	●	●
Entfernung 72 mm	●	●		●	●	●	●	●
PZ-vorgerichtet	●	●		●	●	●	●	●
Nuß 9 mm	●	●	●	●	●	●	●	●
Stulp, Stahl verzinkt 24 x 235 mm abgerundet	●		●	●	●	●	●	●
Stulp, Nirosta 24 x 235 mm abgerundet		●						
Schloßkasten, Stahl verzinkt	●	●	●	●	●	●	●	●
Falle, Stahl verzinkt	●	●	●	●	●	●		●
Rollfalle, verzinkt (verstellbar)							●	
Riegel, Stahl verzinkt	●	●	●	●	●	●	●	
Wechsel	●	●	●	●	●	●	●	●
Eintourig	●	●	●	●	●	●	●	●
Panik, einteilige Nuß					●			
Panik, zweiteilige Nuß						●		
Sicherheitsriegel, verzinkt								●
22 mm Profilzylinderlochung			●					
Stückverpackung		●	●	●	●	●	●	●
25-Stückverpackung	●							

Art. 1739
Normierung: CE-Kennzeichnung, EN 12209 und EN 179 (Panik)

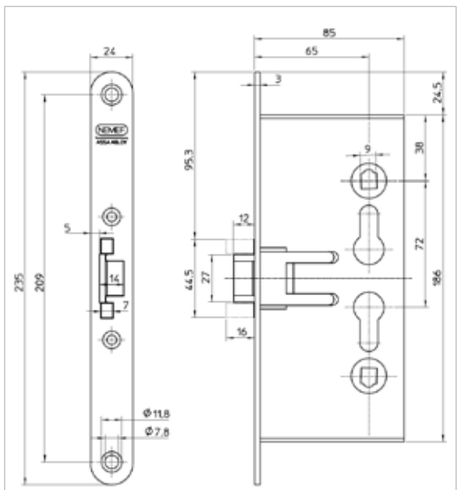

Art. 1739

1759 Serie (nicht feuerhemmend).
Spezial-Einsteckschlösser.

Produktspezifikation

- Nicht feuerhemmend.
- Geeignet für Profilzylinder.
- Mit Wechsel.
- Eintouriger Riegelausschluß.
- Rechts und links verwendbar.
- Ohne Schließblech.

Zubehör

Schließblech Art. P 1759/02 Stahl verzinkt (Seite 41).

Achtung

Für nicht feuerhemmende Stahl Türen (z.B. Nebeneingangstüren in Garagen).

Art. 1759
Normierung: keine

	1759/02	1759/02 KABA	1759/06	1759/08	1759/08 KABA	1759/26	1759/29
Dornmaß 65 mm	●	●	●	●	●	●	●
Entfernung 72 mm	●		●	●		●	●
PZ-vorgerichtet	●		●	●		●	●
Nuß 8 mm	●	●	●	●	●	●	●
Stulp, Stahl lackiert RAL-7835 20 x 235 mm abgerundet	●	●					●
Stulp, Stahl verzinkt 20 x 235 mm abgerundet			●			●	
Stulp, Stahl verzinkt 20 x 235 mm abgerundet, loch 6.5 Verzenk 11.25 x 90°				●	●		
Schloßkasten, Stahl verzinkt für Mehrpunktverriegelung						●	
Schloßkasten, Stahl verzinkt	●	●	●	●	●		●
Falle Zamac	●	●	●	●	●	●	●
Falle nicht mittig im Stulp			●	●	●		
Riegel Zamac	●	●	●	●	●	●	●
Wechsel	●	●	●	●	●	●	●
Eintourig	●	●	●	●	●	●	●
22 mm Profilzylinderlochung		●			●		
Rechts und links verschieden						●	
Stückverpackung			●				●
25-Stückverpackung	●	●	●	●	●	●	

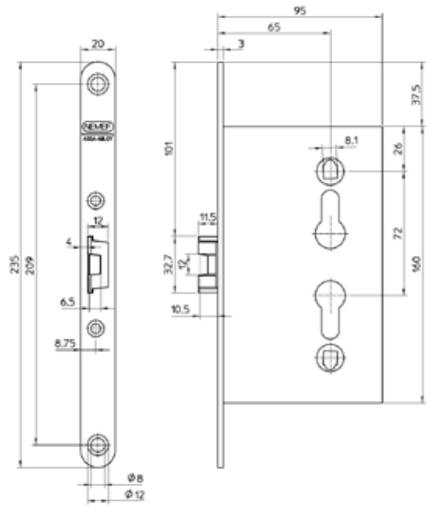

Art. 1759

1769 Serie.
Fh-Einsteckschlösser für Feuerschutzabschlüsse.

Produktspezifikation

- Geeignet für Profilzylinder.
- Mit Wechsel.
- Zweitouriger Riegelausschluß.
- Rechts und links verschieden.
- Ohne Schließblech.

Art.1769/36

Wechselbeschlag notwendig. Im geöffneten Zustand ist Falle von außen nur über Wechsel zu betätigen, von innen über Drücker. Im abgeschlossenen Zustand werden Falle und Riegel von innen durch Drückerbetätigung gleichzeitig zurückgezogen (Panikfunktion E). Von außen Fallen- und Riegelbetätigung nur mit Zylinderschlüssel.

Art.1769/46

Panikbeschlag mit geteiltem Vierkantstift notwendig. Im geöffneten Zustand wird Falle beidseitig über Drücker bzw. Wechsel betätigt. Im abgeschlossenen Zustand werden Falle und Riegel von innen durch Drückerbetätigung gleichzeitig zurückgezogen (Panikfunktion D). Falle ist von außen über Drücker zu betätigen. Riegelbetätigung von außen über Zylinderschlüssel.

Art. 1769
Normierung: CE-Kennzeichnung, EN 12209, EN 1125, EN 179 (Panik) und zertifiziert bis T 120 nach DIN 18250 (Teil 1)

	1769/03	1769/08	1769/23	1769/24	1769/25	1769/26	1769/32	1769/35	1769/36	1769/46	1769/48	1769/56	1769/57	1769/77
Dornmaß 65 mm	●	●	●	●	●	●	●	●	●	●	●	●	●	●
Entfernung 72 mm	●	●	●	●	●	●	●	●	●	●	●	●	●	●
PZ-vorgerichtet	●	●	●	●	●	●	●	●	●	●	●	●	●	●
Nuß 9 mm	●		●	●	●		●	●	●	●	●	●	●	●
Nuß 8 mm		●												
Stulp, Stahl verzinkt 24x235 mm abgerundet	●	●	●					●	●	●				
Stulp, Nirosta 24x235mm abgerundet				●	●	●		●				●		●
Stulp, Nirosta 20x235mm abgerundet							●						●	
Schloßkasten, Stahl verzinkt	●	●	●	●	●	●	●	●	●	●	●	●	●	●
Falle Stahl verzinkt	●	●	●					●	●	●				
Falle Stahl, vernickelt				●	●		●	●				●	●	●
Riegel Stahl verzinkt	●	●	●						●	●	●			
Riegel Stahl, vernickelt				●		●	●	●				●	●	●
Fallenschloß					●									
Riegelschloß						●								
Wechsel	●	●	●	●	●		●	●	●	●	●	●	●	●
Zweitourig	●	●	●	●		●	●	●	●	●	●	●	●	●
Panik einteilige Nuß								●	●					
Panik zweiteilige Nuß										●	●	●	●	●
Panik zweiteilige Nuß einwärts														●
Drückerfreilauf											●			
Stückverpackung			●	●	●	●	●	●	●	●	●	●	●	●
25-Stückverpackung	●	●												

Zubehör: 22 mm Profilzylinderloch, Schließblech Art.1769/66 verzinkt (Rechts und links verwendbar) oder Art. P 1769/17 Nirosta (Rechts und links verschieden) (Seite 41), Reduzierhülse 8/9 mm (Art. 1769/21).

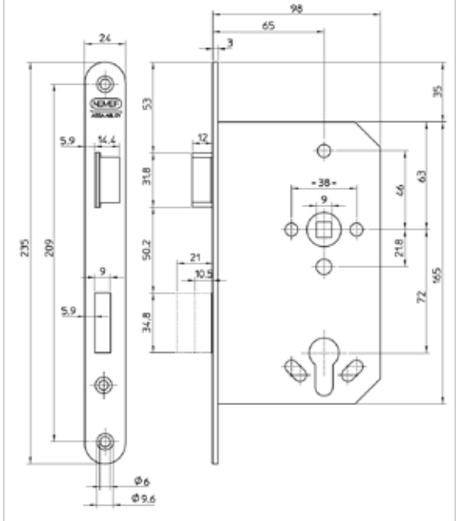

Art. 1769/03

1769 Serie - Klasse 5*.
Fh-Einsteckschlösser für Feuerschutzabschlüsse.

Produktspezifikation

- Für feuerhemmende Türen.
- Geeignet für Profilzylinder.
- Rechts und links verschieden.
- Dornmaß 65 mm - Entfernung 72 mm.
- Mit Wechsel.
- Kunststoff Falle, geräuschgedempft.
- Zweitouriger Omega Riegelausschluss.
- Lieferbar mit 20/24 mm Stahl aluminium lackierter oder Nirosta Stulp.
- Auf Wunsch lieferbar mit kunststoff Riegelkappe.
- Ohne Schließblech.

Art. 1769/01 und 1769/02
Normierung: CE-Kennzeichnung, EN 12209
nach DIN 18250 T 120 (Teil 1)

	1769/01	1769/02
Stulp 20 x 235 mm abgerundet	●	
Stulp 24 x 235 mm abgerundet		●
Nuß 9 mm	●	●
Aluminium finish oder Nirosta	●	●
Verpackt pro 25 oder 750 Stück	●	●

* Klasse 5 nach DIN 18250 Anlage 2.

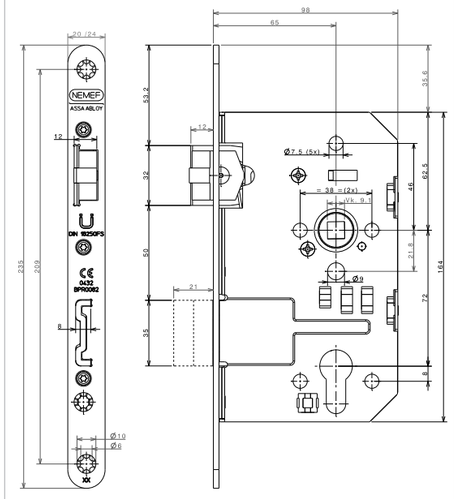

Art. 1769

1769/88 Selbstschliessende Panikschlösser. Feuerhemmend.

Produktspezifikation

- Geeignet für Profilzylinder.
- Rechts und links verschieden.
- Dornmaß 65 mm - Enfernung 72 mm.
- Mit Wechsel.
- Mit Fallenverriegelung.
- 9 mm durchgehender Nuß.
- 1769/88 ist feuerhemmend und MPA überwacht.
- Ohne Schließblech.

Achtung

Diese Schlösser nicht in Kombination mit Knaufzylinder, electrische Türöffner und Drücker/ Drückergarnitur benutzen.

Zubehör

Keine.

Art. 1769/88
Normierung: EN 179 und nach DIN 18250 T 120 (Teil 1), MPA überwacht

	1769/88
Dornmaß 65 mm	●
Stulp, Nirosta 20x235 mm abgerundet	●
Stulp, Nirosta 24x235 mm abgerundet	●
Stückverpackung	●

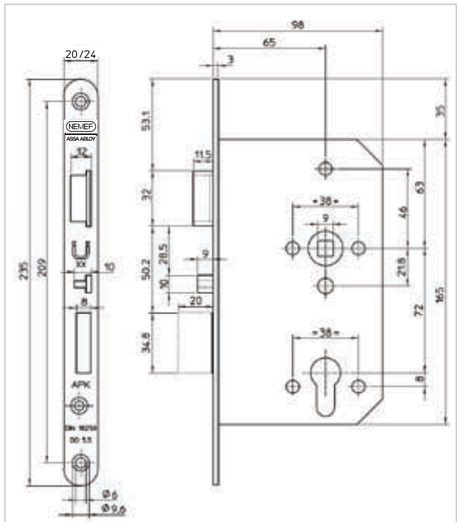

Art. 1769/88

699 Selbstschliessende Panikschlösser. Nicht feuerhemmend.

Produktspezifikation

- Geeignet für Profilzylinder.
- Rechts und links verschieden.
- Dornmaß 55 und 60 mm - Entfernung 72 mm.
- Mit Wechsel.
- Mit Fallenverriegelung.
- 8 mm durchgehender Nuß.
- Inklusiv Schließblech.

Achtung

Diese Schlösser nicht in Kombination mit Knaufzylinder, electrische Türöffner und Drücker/ Drückergarnitur benutzen.

Zubehör

Keine.

Art. 699
Normierung: EN 179

	699/30	699/31	699/34	699/35
Dornmaß 55 mm	●		●	
Dornmaß 60 mm		●		●
Stulp, Nirosta 20x235 mm abgerundet	●	●		
Stulp, Nirosta 24x235 mm abgerundet			●	●
Stückverpackung	●	●	●	●

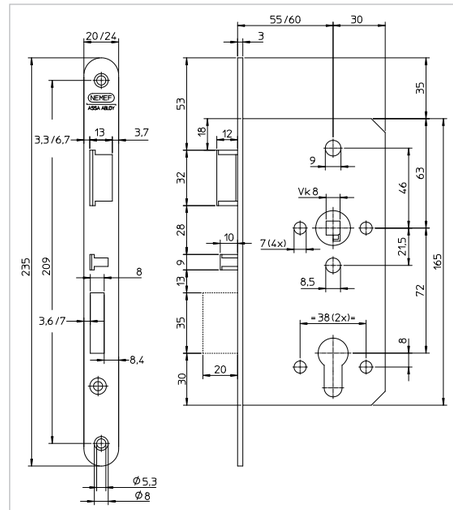

Art. 699

Hauptschloß Art. 1729/21
Normierung: keine

Fallenschloß (oben) Art. 1723/21
Normierung: keine

Stange Art. 1729

Fallenschloß (unten) Art. 1723/21
Normierung: keine

1729 und 1723 Serie.
Fh-Einsteck-Mehrpunktverriegelungen.

Produktspezifikation

Hauptschloß Art. 1729/21

- Rechts und links verwendbar.
- Geeignet für Profilzylinder.
- Mit Wechsel.
- Eintouriger Riegelausschluß.
- Mit Stangenbetätigung nach oben und unten.
- Ohne Schließblech.

Fallenschlössern Art. 1723/21

- Rechts und links verschieden.
- Mit Stangenanschluß.

Stangen Art. 1729

Länge 648 oder 958 mm.

Im geöffneten Zustand

Fallen werden beidseitig über Drücker bzw. Wechsel betätigt.

Im abgeschlossenen Zustand

Riegel ist vorgeschlossen. Fallen sind beidseitig über Drücker zu betätigen.

Zubehör

Keine.

	1729/21	1723/21
Dornmaß 65 mm	●	
Entfernung 72 mm	●	
PZ-vorgerichet	●	
Nuß 9 mm	●	
Stulp, Stahl verzinkt 24 x 288 mm abgerundet	●	
Stulp, Stahl verzinkt 24 x 197 mm abgerundet		●
Schloßkasten verzinkt	●	●
Falle verzinkt	●	●
Riegel verzinkt	●	
Wechsel	●	
25-Stückverpackung	●	●

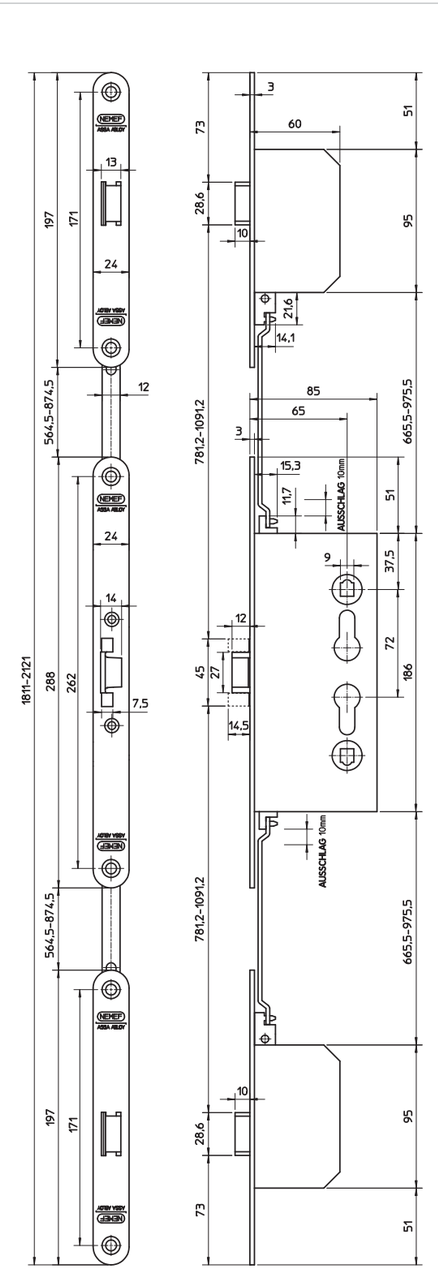

Art. 1729/21 und 1723/21 (2x)

Hauptschloß Art. 1749
Normierung: CE-Kennzeichnung und zertifiziert bis T 120 nach DIN 18250 (Teil 1)

Schwenkriegelschloß (oben) Art. 1742/09
Normierung: CE-Kennzeichnung und zertifiziert bis T 120 nach DIN 18250 (Teil 1)

Stange Art. 1742

Schwenkriegelschloß (unten) Art. 1742/09
Normierung: CE-Kennzeichnung und zertifiziert bis T 120 nach DIN 18250 (Teil 1)

1749 und 1742 Serie.
Fh-Einsteck-Mehrpunktverriegelungen.

Produktspezifikation

Hauptschloß Art. 1749	• Rechts und links verschieden. • Geeignet für Profilzylinder. • Mit Wechsel. • Zweitouriger Riegelausschluß. • Mit Stangenbetätigung nach oben und unten. • Ohne Schließblech.
Schwenkriegelschlössern Art. 1742/09	• Rechts und links verwendbar. • Mit verstellbarem Stangenanschluß.
Stangen Art. 1742	Länge 629, 689, 754 oder 879 mm.
Im geöffneten Zustand	Falle beidseitig über Drücker bzw. Wechsel zu betätigen.
Im abgeschlossenen Zustand	Riegel und Schwenkriegel sind vorgeschlossen. Falle und Drücker sind gesperrt.
Hinweis	Art. 1742 nur verwenden mit Art. 1749/09, 1749/37 und 1749/47.
Zubehör	Keine.

	1749/09	1749/37	1749/47	1742/09
Dornmaß 65 mm	●	●	●	
Entfernung 72 mm	●	●	●	
PZ-vorgerichtet	●	●	●	
Nuß 9 mm	●	●	●	
Stulp, Stahl verzinkt 24 x 235 mm abgerundet	●	●	●	●
Schloßkasten, Stahl verzinkt	●	●	●	●
Falle, Stahl verzinkt	●	●	●	
Riegel, Stahl verzinkt	●	●	●	●
Wechsel	●	●	●	
Panik einteiliger Nuß, E		●		
Panik zweiteiliger Nuß, D			●	
Vorgerichtet für feste Stangen	●	●	●	●
25-Stückverpackung	●	●	●	
50-Stückverpackung				●

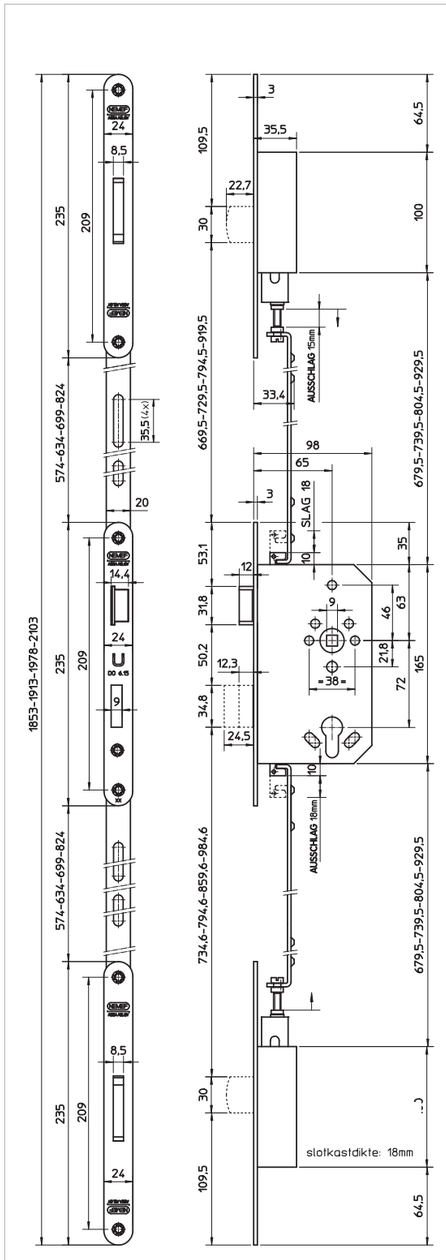

Art. 1749 und 1742/09 (2x)

1901 und 1905 Serie.
Fh-Panik-Einsteckschlösser für Gehflügel.

Produktspezifikation

- Geeignet für Profilzylinder.
- Mit Wechsel.
- Zweiteilige Nuß.
- Ohne Schließblech.

Art. 1901
- Panikschloß für Gehflügel.
- Rechts und links verwendbar.

Art. 1905/21
- Rohrrahmen Panikschloß für Gehflügel.
- Rechts und links verschieden.

Art. 1929/21
- Panik Mehrpunktverriegelung für Gehflügel.
- Rechts und links verschieden.

Im geöffneten Zustand
Falle beidseitig zu betätigen über Wechsel bzw. Drücker.

Im abgeschlossenen Zustand
Von außen keine Fallenbetätigung (Drückerfreilauf). Art. 1901/17 ist das gleiche Schloß, nur Stulp ist aus Nirosta.

Hinweis
Art 1901 zertifiziert nach EN 1125.

Zubehör
Siehe Seiten 28, 29, 32 und 33.

Art. 1901
Normierung Art. 1901: EN 1125 und EN 12209
Normierung Art. 1905 und 1929: keine

	1901/17	1901/21	1905/21	1929/21
Dornmaß 65 mm	●	●		●
Dornmaß 40 mm			●	
Entfernung 72 mm	●	●	●	●
PZ-vorgerichtet	●	●	●	●
Nuß 9 mm	●	●	●	●
Stulp, Stahl verzinkt 24x235 mm abgerundet		●		
Stulp, Stahl verzinkt 24x350 mm abgerundet			●	
Stulp, Nirosta 24x235 mm abgerundet	●			
Stulp, Stahl verzinkt 24x288 mm abgerundet				●
Schloßkasten, Stahl verzinkt für Mehrpunktverriegelung				●
Schloßkasten, Stahl verzinkt	●	●	●	●
Falle, Stahl verzinkt	●	●	●	●
Wechsel	●	●	●	●
Rechts und links verwendbar	●	●		
Rechts und links verschieden			●	●
25-Stückverpackung	●	●	●	●

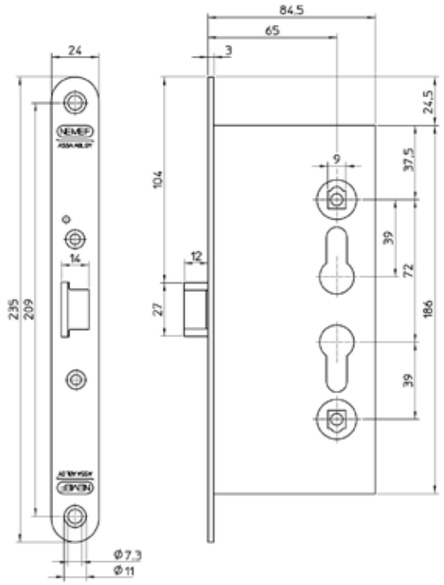

Art. 1901/21

1920, 1921 und 1925 Serie.
Fh-Panik-Einsteckschlösser für Standflügel.

Art. 1920/21
- Panikschloß für Standflügel.
- Rechts und links verschieden.

Art. 1921
- Art. 1921/17 und 1921/21 Panikschloß für Standflügel.
- Rechts und links verwendbar.

Art. 1925
- Art. 1925/21 Rohrrahmen Panikschloß für Standflügel.
- Rechts und links verschieden.

Funktion
Bei Betätigung des Innendrückers werden die obere und untere Stange zurückgezogen und die Falle im Standflügelschloß (1901 und 1905) zurückgedrückt, wodurch beide Flügel geöffnet werden.

Im geöffneten Zustand
Werden die Stangen durch das Schaltschloß in geöffneter Position gehalten. Beim Schließen des Standflügels werden die Stangen automatisch in verschlossene Position gehalten.

Im abgeschlossenen Zustand
Obere und untere Stange sind nicht gleichzeitig manipulierbar.

Bei Art. 1920, 1921 und 1925 von außen keinen Drücker verwenden.

Zubehör
Siehe Seiten 28, 29, 32 und 33.

Art. 1921
Normierung Art. 1921: EN 1125
Normierung Art. 1920 und 1925: keine

	1920/21	1921/17	1921/21	1925/21
Dornmaß 65 mm		●	●	
Dornmaß 40 mm				●
Dornmaß 95 mm	●			
Durchgehender Nuß 9 mm	●	●	●	●
Stulp, Stahl verzinkt 24x235 mm abgerundet	●		●	
Stulp, Stahl verzinkt 24x350 mm abgerundet				●
Stulp, Nirosta 24x235 mm abgerundet		●		
Schloßkasten, Stahl verzinkt	●	●	●	●
Rechts und links verwendbar		●	●	
Rechts und links verschieden	●			●
Stückverpackung			●	
25-Stückverpackung	●	●	●	●

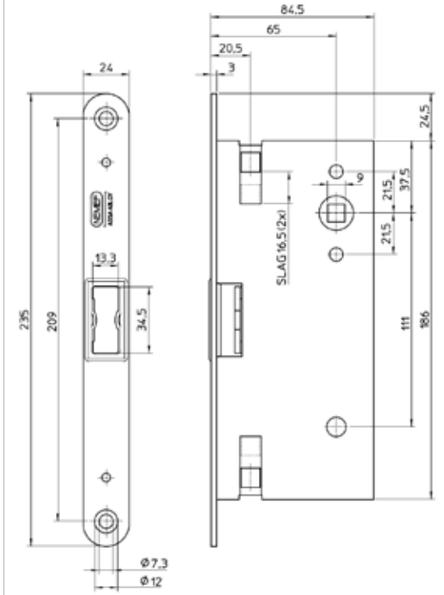

Art. 1921/21

3600 Serie
Panik-Stangengriff ‘Smart’.

Horizontaler Panik-Stangengriff

Der horizontale Panik-Stangengriff ‘Smart’ ist nach EN 1125 im Kombination mit Art. 1901 und 1921 zertifiziert. Er kann mit allen Panikschlössern der Nemef 1700-, 1900- und 9670/08 Serie verwendet werden.

Das Hauptmerkmal des Panik-Stangengriffes ist, daß eine Tür in jeder Situation von innen mit der Hand oder durch Anlehnen des Körpers zu öffnen ist. Weiterhin ist der Stangengriff für die Verwendung von Feuerschutzabschlüssen mit Panikfunktion zertifiziert.

Vorteile

- Geeignet für Einsteckschlösser: Attraktives Design.
- Rechts und links verwendbar: Reduzierung der Lagerbestände.
- Flexibles Programm: Komplette Palette Zubehörteile.
- Einfach zu montieren: Minimale Montagezeit.
- Hohe Qualität nach europäischem Standard.

Technische Spezifikation

- Über 200.000 Schlagversuche im Test nach EN 1125: 2008.
- Öffnungskraft bei nicht belasteter Tür: ≤80N.
- Öffnungskraft bei einer mit 1000 N belasteter Tür: ≤220 N.
- Fingerschutz.
- Stangenvorstand 100 mm.
- Neutraler Salz Spraytest Grad 3: hohe Resistenz (96 Stunden EN 1670:1998).

Drückerstifte

- Art. 3621 9 mm Vierkant, 125 mm.
- Art. 3622 9 mm Vierkant, geteilt, 55/55 mm, 65/65 mm.
- Art. 3623 9 mm Vierkant, geteilt, 38/55 mm.
- Art. 3624 8/9 mm Vierkant, geteilt, 42/45 mm.
- Art. 3625 9/8 mm Vierkant, geteilt, 77 mm.

Aluminium Stange

- Art. 3630/4, Aluminium Stange.
- Länge 900 oder 1200 mm.

Gehäuse

Art. 3640/1, Schwarz lackiertes Gehäuse mit Hochhaltefeder, integriertem Umlenkgetriebe und Kunststoffabdeckschild. Mit Stahlkern durchgehend bis in die Griffteile.

Anwendung

- Türbreiten: 350-1300 mm.
- Türstärken: 40-65 mm.
- Entfernung: 72 oder 92 mm, 92 mm geeignet für Rohrrahmen Panikschlössern 9670/08 Serie (siehe Seite 31).
- Breite: 34.5 mm.
- Mit oder ohne Zylinderlochung.

Gehäuse Art. 3640/1
Normierung Art. 3640/1 und 3640/17:
CE-Kennzeichnung, EN 1125 Klassifizierung
37611322A i.Z.m. Art 1901 und 1921

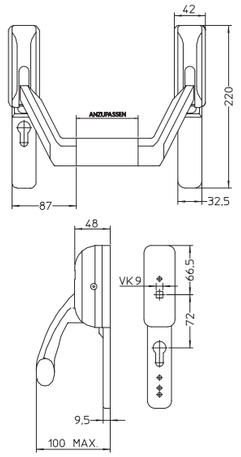

Art. 3640/1 und 3640/17

Aluminium Stange Art. 3630/4

3600 Serie
Panik-Stangengriff ‘Smart’.

Nirosta Stange

- Art. 3630/17 Nirosta Stange.
- Länge 900 oder 1200 mm.

Gehäuse

Art. 3640/17 Nirosta, Gehäuse mit Hochhaltefeder, integriertem Umlenkgetriebe. Mit Stahlkern durchgehend bis in die Griffteile.

Anwendung

- Türbreiten: 350-1300 mm.
- Türstärken: 40-65 mm.
- Entfernung: 72 oder 92 mm, geeignet für Rohrrahmen Panikschlössern 9670/08 Serie (Siehe Seite 31).
- Breite: 34.5 mm.
- Mit oder ohne Zylinderlochung.

Gehäuse Art. 3640/17
(Siehe Normierung 3640/1)

Nirosta Stange Art. 3630/17

Aufliegend

Stange

- Art. 3630/4, Aluminium Stange.
- Länge 900 oder 1200 mm.

Gehäuse

- Art. 3645/1, Schwarz lackierte Verbindungsstangen.
- Art. 3650/1, Schwarz lackiertes Gehäuse mit Hochhaltefeder, integriertem Umlenkgetriebe und Kunststoffabdeckschild. Mit Stahlkern durchgehend bis in die Griffteile.

Anwendung

- Türbreiten: 350-1300 mm.
- Rechts und links verwendbar.
- Einsetzbar für zweiflügelige Türen nur in Verbindung mit der Smart Version.

Gehäuse Art. 3650/1
Normierung: keine

Verbindungsstangen Art. 3645

9600 Serie.
Feuerhemmend Rohrramenschloß.

Produktspezifikation

- Geeignet für Profilzylinder.
- Mit Wechsel.
- Dornmaß 30, 35 und 40 mm.
- Entfernung 92 mm.
- Eintouriger Riegelausschluß.
- Falle umlegbar.
- Nuß 9 mm MPA überwacht.
- Ohne Schließblech.

Zubehör

Schließblech P9600/17 Nirosta (Seite 41).

Art. 9600/08 Fh
Normierung: EN 12209

	9600/08
Dornmaß 30, 35 und 40 mm	●
Entfernung 92 mm	●
PZ-vorgerichtet	●
Stulp, Nirosta 24x245 mm eckig	●
Schloßkasten, Stahl verzinkt	●
Wechsel	●
Eintourig	●
Nuß, 9 mm MPA überwacht	●
Stückverpackung	●

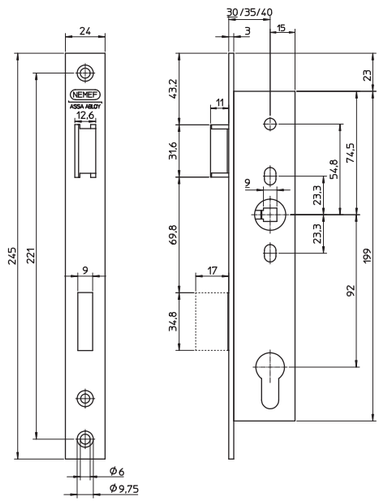

Art. 9600/08

9670 Serie.
Feuerhemmend Rohrramen Panikschloß.

Produktspezifikation

- Geeignet für Profilzylinder.
- Mit Wechsel.
- Dornmaß 30, 35, 40 und 45 mm.
- Entfernung 92 mm.
- Eintouriger Riegelausschluß.
- Durchgehender Nuß, Falle umlegbar.
- Geteilter Nuß, rechts und links verschieden.
- Nuß 8 oder 9 mm.
- Nuß 9 mm MPA überwacht.
- Ohne Schließblech.

Zubehör

Schließblech P9600/17 Nirosta (Seite 41).

Art. 9670
Normierung: CE-Kennzeichnung und EN 179

	9670/08
Dornmaß 30, 35, 40 und 45 mm	●
Entfernung 92 mm	●
PZ-vorgerichtet	●
Stulp, Nirosta 24x245 mm eckig	●
Schloßkasten, Stahl verzinkt	●
Wechsel	●
Eintourig	●
Panik, einteilige Nuß, E	●
Panik, zweiteilige Nuß, D	●
Stückverpackung	●

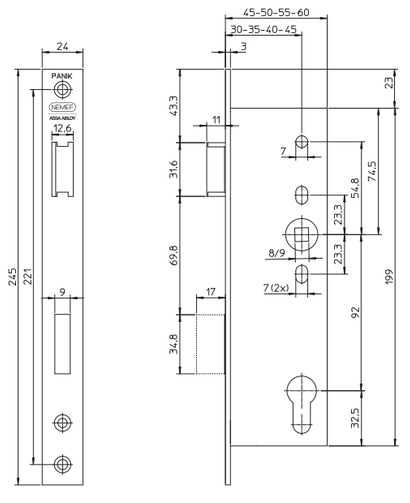

Art. 9670

Art. 1935
Schaltschloß

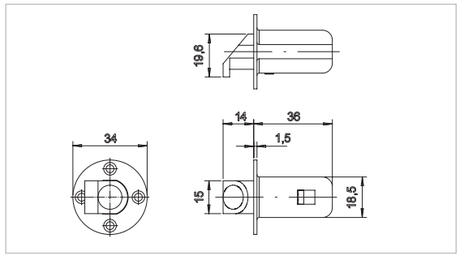

Art. 1936
Stangenschlaufe unten

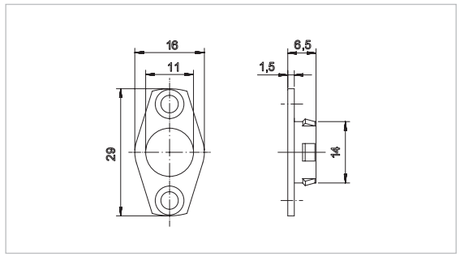

Art. 1937
Stangenschlaufe oben

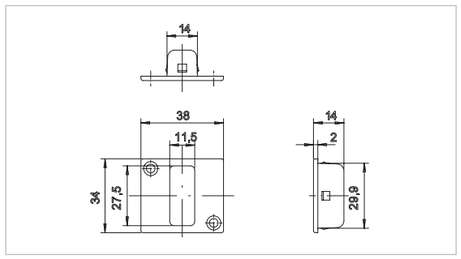

Art. 1938
Schließblech für
Art. 1901 wenn nur
Gehflügel genutzt wird

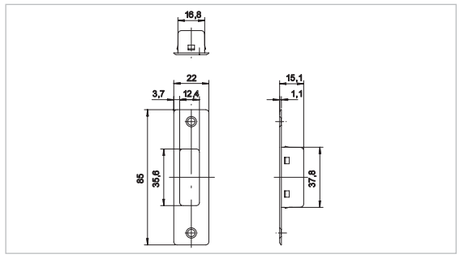

Art. 1939
Boden Schließtopf

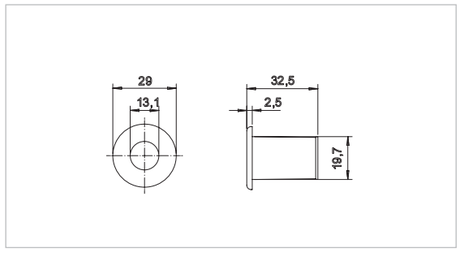

Art. 1932
Treibriegelstange mit
zwei Schließbolzen,
Länge 1200 mm.

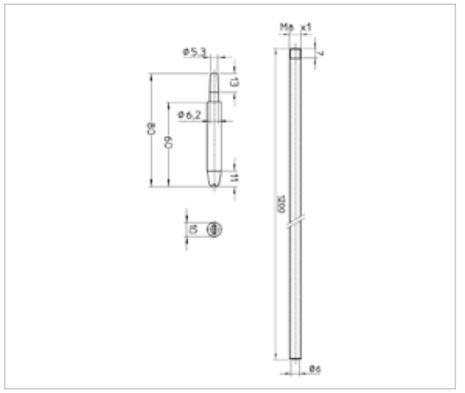

Art. 1995
Treibriegelschloß für
Standflügel und zu
kombinieren mit
Art. 1932.

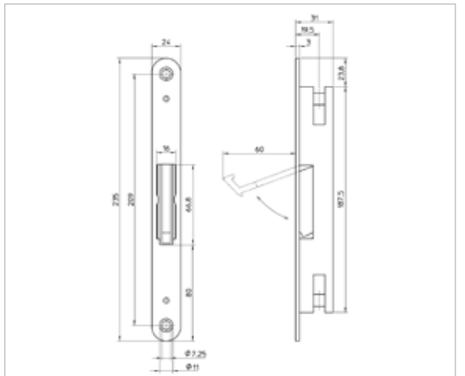

Beispiel Verwendung
Art. 1932 und 1935

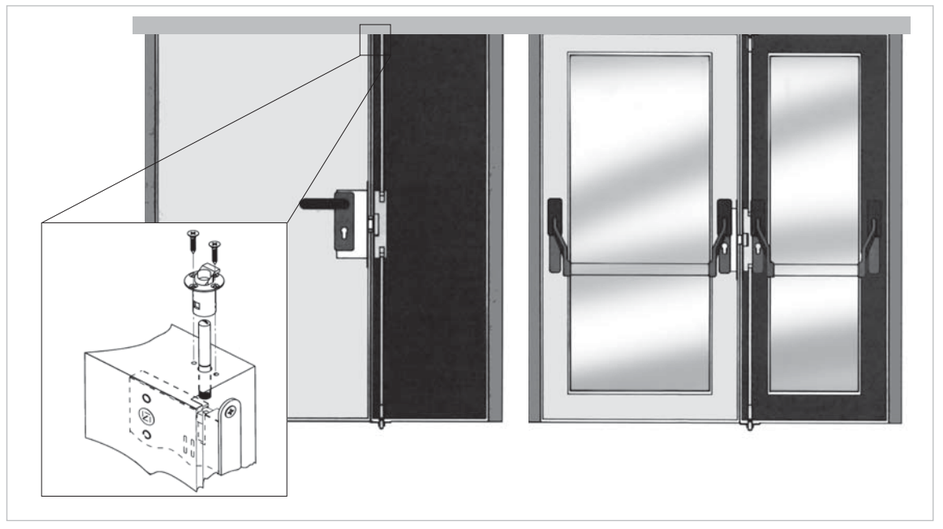

2914 Serie.
FS-Garnituren.

Art. 2914

- Grundschild: Stahl, mit Stahlkern durchgehend bis in die Griffteile.
- Verdeckschild: Kunststoff, schwarz oder aluminium-finish.
- Drücker: Kunststoff, schwarz oder aluminium-finish, festdrehbar im Schild.
- Vierkantstift: 9 mm.
- Türstärke: 40-63 mm.
- Art. 2914/02 Schwarz, Matt.
- Art. 2914/12 aluminium-finish.

Art. 2914/02
Normierung: DIN 18273

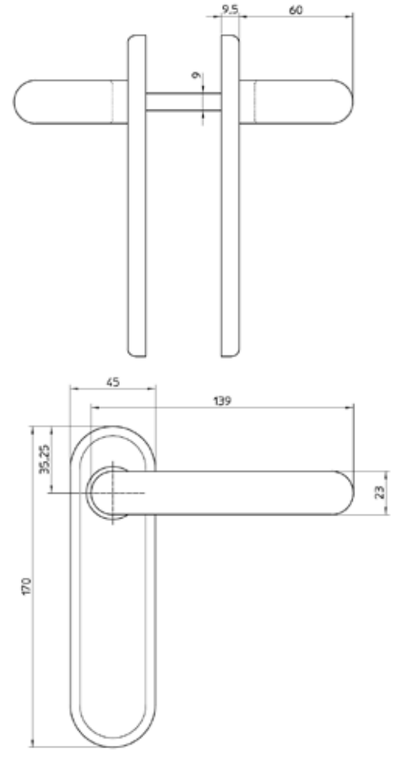

Art. 2914

2916 Serie.
FS-Garnituren.

Art. 2916

- Grundschild: Stahl, mit Stahlkern durchgehend bis in die Griffteile.
- Verdeckschild: Kunststoff, schwarz, grau, weiß, Nirosta oder aluminium-finish
- Drücker: Kunststoff, schwarz, grau, weiß, Nirosta oder aluminium-finish, festdrehbar im Schild.
- Vierkantstift: 9 mm.
- Entfernung: 72 mm.
- Türstärke: 40-63 mm.
- Art. 2916/02 Schwarz, Matt.
- Art. 2916/05 Grau, Matt.
- Art. 2916/07 Weiß.
- Art. 2916/12 aluminium-finish.
- Art. 2916/13 Nirosta.
- Für Profilzylinder.

Auch lieferbar in nicht feuerhemmender Ausführung (ohne Stahl Schild) = Art. 2959/02 (Seite 38).

Art. 2916/02
Normierung: DIN 18273

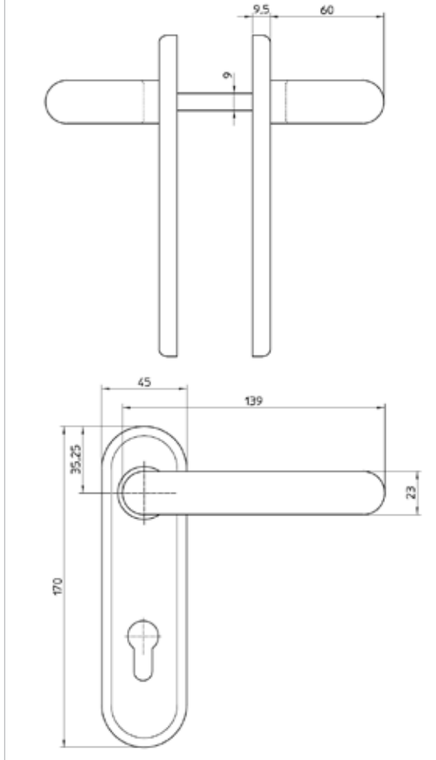

Art. 2916

2919 Serie Wechsel-Panikgarnitur.
FS-Garnituren.

Wechsel-panikgarnitur
Art. 2919

- Grundschild: Stahl, mit Stahlkern durchgehend bis in die Griffteile.
- Verdeckschild: Kunststoff, schwarz, grau, aluminium-finish oder Nirosta.
- Drücker Kunststoff, schwarz, grau, aluminium-finish oder Nirosta, festdrehbar im Schild.
- Vierkantstift: 9 mm.
- Entfernung: 72 mm.
- Türstärke: 40-63 mm.
- Art. 2919/02 Schwarz, Matt.
- Art. 2919/05 Grau, Matt.
- Art. 2919/12 aluminium-finish.
- Art. 2919/13 Nirosta.

Art. 2919/02
Normierung: DIN 18273 und EN 179

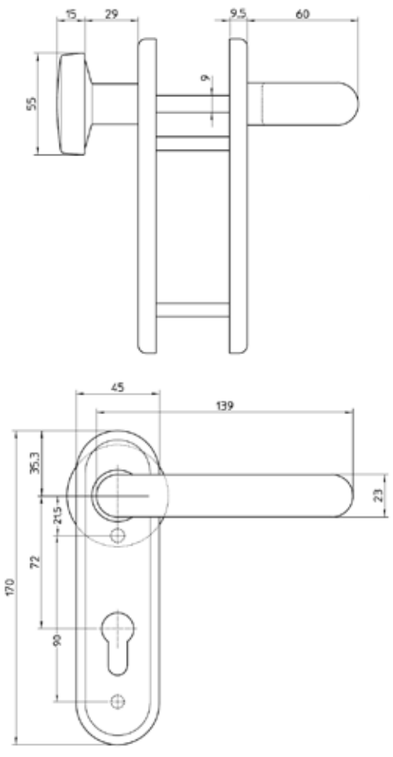

Art. 2919

2924 Serie Drücker-Panikgarnitur.
FS-Garnituren.

Drücker-Panikgarnitur
Art. 2924

- Grundschild: Stahl, mit Stahlkern durchgehend bis in die Griffteile.
- Verdeckschild: Kunststoff, schwarz.
- Drücker: Kunststoff, schwarz, festdrehbar im Schild.
- Vierkantstift: 9 mm geteilt.
- Entfernung: 72 mm.
- Türstärke: 40-63 mm.
- Art. 2924/02 Schwarz, Matt.

Art. 2924/02
Normierung: DIN 18273 und EN 179

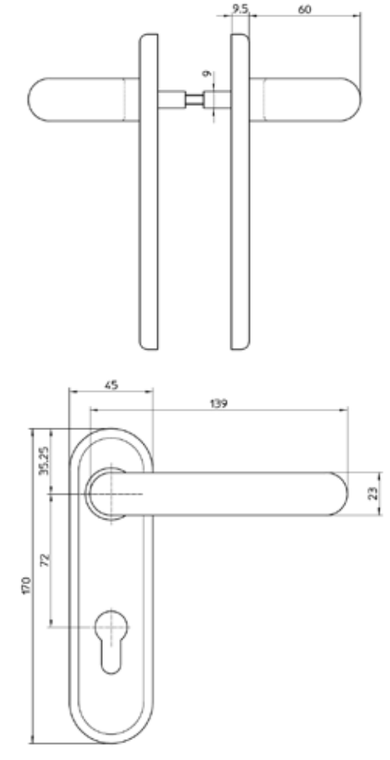

Art. 2924

2959 Serie.
Nicht feuerhemmend Garnitur.

Art. 2959/02
(nicht feuerhemmend)

- Verdeckschild: Kunststoff, schwarz.
- Drücker: Kunststoff, schwarz.
- Vierkantstift: 8 mm.
- Türstärke: 40-63 mm.
- Art. 2959/02 Schwarz, Matt.

Art. 2959/02
Normierung: keine

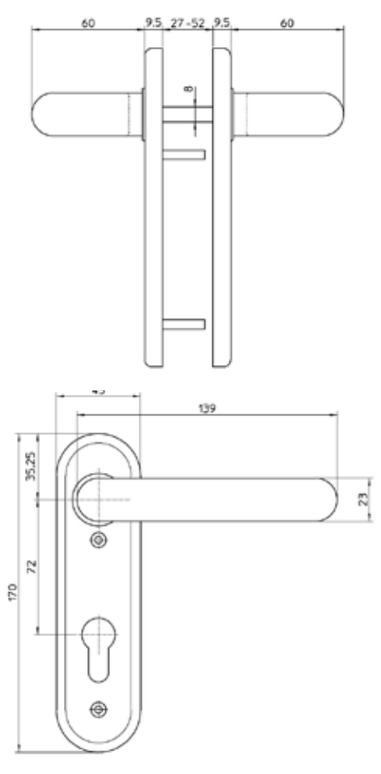

Art. 2959/02

1012 Serie.
FS-Türbänder.

Art. 1012/02

FS-Türbänder für Feuerschutzabschlüsse verzinkt.

Satz Federbandgarnitur bestehend aus:
- Einem federnden Band.
- Einem festen Band.
- Stellschraube.
- Befestigungsschraube.

Art. 1012/02
Normierung: EN 1935

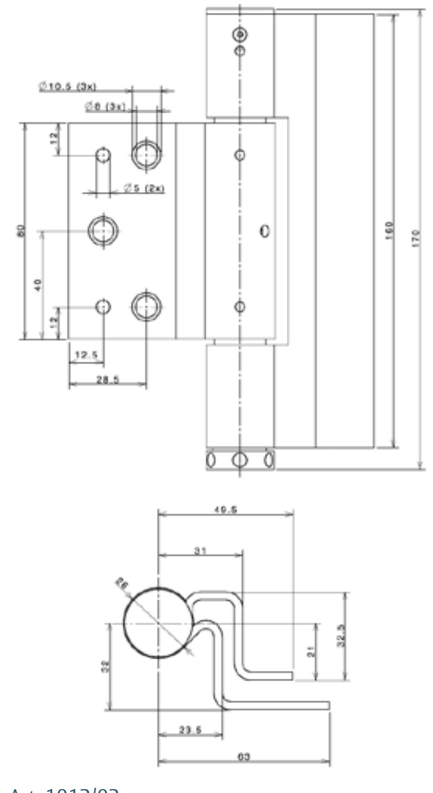

Art. 1012/02

FS Schilder für Feuerschutzabschlüsse.

Art. 2930/02 Schwarz 72 mm
Normierung: keine

Art. 2931/02 Schwarz 72 mm
Normierung: keine

Art. 2932/02 Schwarz
Normierung: keine

Art. 2933/02 Schwarz
Normierung: keine

Art. 2934/02 Schwarz
Normierung: keine

Art. 2935/02 Schwarz
Normierung: keine

Art. 2936/02 Schwarz
Normierung: keine

Schließbleche*.

Schließbleche 1730 Serie für
die 1730 und 1901 Serie geeignet

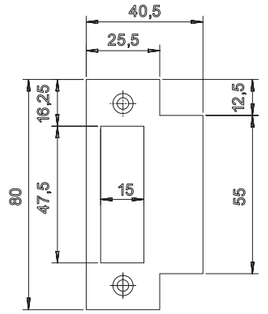

Art. P 1739/12 Stahl verzinkt,
rechts und links verwendbar

Art. P 1739/17 Nirosta,
rechts und links verwendbar

Schließblech 1759 Serie für
die 1759 Serie geeignet

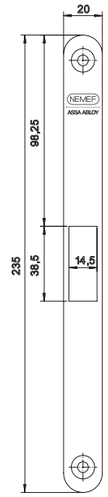

Art. P 1759/02 Stahl verzinkt,
rechts und links verwendbar

Schließbleche 1760 Serie für
die 1760 und 1740 Serie geeignet

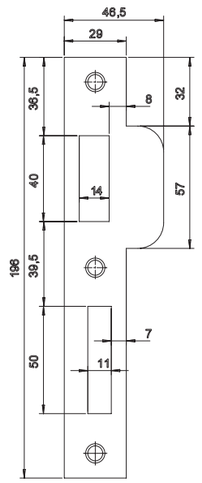

Art. P 1769/66 Stahl
verzinkt, rechts und
links verwendbar

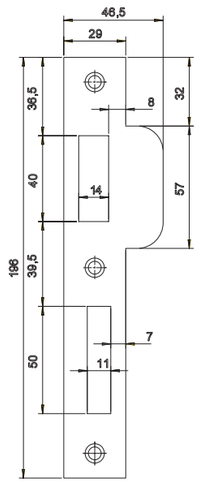

Art. P 1769/17 Nirosta,
rechts und links
verschieden

Schließblech 9600 Serie für
die 9600 Serie geeignet

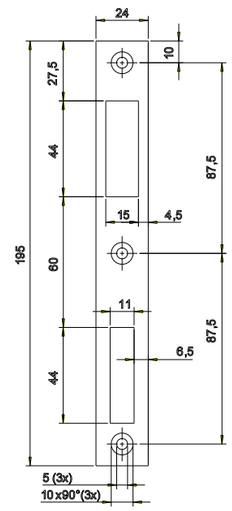

Art. P 9600/17 Nirosta,
rechts und links verwendbar

* Normierung: für Schließbleche gelten keine Normierungen.

Zubehör.

Art. BB7000
Buntbarteinsatz mit 1 Schlüssel

Art. BB1739
Buntbarteinsatz mit 1 Schlüssel

Art. 1769/21
Reduzierhülse 8/9 mm

Zertifikate*
ISO 9001, EN 179 und EN 1125.

Für weitere Informationen bezüglich der Zertifikate oder der Kombination der verschiedenen Schlösser mit Panik-Stangengriffen, stehen wir Ihnen selbstverständlich gerne mit Rat und Tat zur Seite.

LRQA
Business Assurance

CERTIFICAAT

Hiermede wordt verklaard dat het kwaliteitsmanagementsysteem van:

ASSA ABLOY Nederland B.V.
Apeldoorn, Nederland

is goedgekeurd door Lloyd's Register Quality Assurance
volgens de volgende kwaliteitsmanagementsysteemnormen:

ISO 9001 : 2008

Het kwaliteitsmanagementsysteem is van toepassing op:

Ontwikkelen en fabriceren van sloten en bouwbeslagen.

Certificaat no: RQA650593

Datum van uitgifte eerste certificaat: 20 december 1995
Datum van uitgifte huidig certificaat: 2 november 2011
Certificaat vervaldatum: 31 december 2013

Afgegeven door: Lloyd's Register Nederland B.V.

ICIM

ATTESTATO DI CONFORMITÀ
DIRETTIVA 89/106/CEE
CERTIFICATE OF CONFORMITY
DIRECTIVE 89/106/CEE

CE 0425

ATTESTATO N°	1331 - CPD - 2009	CERTIFICATE N°
Organismo notificato		Notified Body
ICIM S.p.A. - Piazza A. Diaz, 2 – 20123 MILANO (ITALY)		Identification number: 0425
Dati Fabbricante		Manufacturer
Sede legale	ASSA ABLOY Italia S.p.A. – Via Modena, 68 – 40017 San Giovanni in Persiceto (BO) - ITALY	Head office
Unità operativa	ASSA ABLOY Italia S.p.A. – Via Modena, 68 – 40017 San Giovanni in Persiceto (BO) - ITALY	Operative unit
Dati prodotto		Product
Tipologia	DISPOSITIVI ANTIPANICO PER USCITE DI SICUREZZA AZIONATI MEDIANTE BARRA ORIZZONTALE PANIC EXIT DEVICES	Type
Denominazione	serie EUROSMART mod.i PM1600100,PM1610172,PM1620172 serie EUROSMART INOX mod.i PM161017201,PM162017201 barre/horizontal bar mod.i PAM260001,PAM260002,PAM26000101,PAM26000201, PAM26000102, PAM26000202 serrature/locks mod.i PN8200165,4568065090 serrature elettriche/electric locks mod.i 4589065190,4589065290 controserrature/counterlocks mod.i PN8201165,PN8201265,PN8201195,PN8201365, PN8201465 Dispositivo riaggancio aste/relatching device for rods mod PAN330007 Aste di collegamento con puntali/connecting rods with taper mod PAM110005	Denomination
Sistema di attestazione della conformità	1	Attestation of conformity
Norma di riferimento	EN 1125:2008	Standard
Classificazione	3 7 7 B 1 3 2 2 A A	Classification
Eventuali estensioni	Nessuna / None	Extensions
Eventuali condizioni di subordine della Certificazione CE	Nessuna / None	Possible conditions of subordination of the CE Certification

Data di emissione First issue	Emissione corrente Current issue	Data di scadenza Expiring date
31/05/2007	13/10/2009	30/05/2017

ICIM S.p.A.
Il Presidente
Ing. Tullio Bellini

MPA NRW.
MATERIALPRÜFUNGSAMT NORDRHEIN-WESTFALEN

EG–KONFORMITÄTSZERTIFIKAT
0432 – CPD – 0038

Gemäß der Richtlinie des Rates der Europäischen Gemeinschaften vom 21. Dezember 1988 zur Angleichung der Rechts– und Verwaltungsvorschriften der Mitgliedstaaten über Bauprodukte (Bauproduktenrichtlinie – CPD), geändert durch die Richtlinie 93/68/EWG des Rates der Europäischen Gemeinschaften vom 22. Juli 1993, wird hiermit bestätigt, dass das Bauprodukt

Notausgangsverschlüsse NEMEF

Notausgangstürverschlüsse mit Drücker für 1flügelige Türen
gemäß der Zusammenstellung und Klassifikation in der Anlage 2,

in Verkehr gebracht durch

NEMEF BV
Papegaaiweg 35
NL-7345 DK Wenum Wiesel

und hergestellt in den Herstellwerken

gemäß Anlage 1

durch den Hersteller einer werkseigenen Produktionskontrolle sowie zusätzlichen Prüfungen von im Werk entnommenen Proben nach festgelegtem Prüfplan unterzogen werden und dass die notifizierte Stelle Nr. - 0432 - MPA NRW – eine Erstprüfung der relevanten Eigenschaften des Produkts, eine Erstinspektion des Werkes und der werkseigenen Produktionskontrolle durchgeführt hat und eine laufende Überwachung, Beurteilung und Anerkennung der werkseigenen Produktionskontrolle durchführt.
Dieses Zertifikat bestätigt, dass alle Vorschriften über die Bescheinigung der Konformität und die Leistungseigenschaften, beschrieben im Anhang ZA der Norm

DIN EN 179: 2008-04
(EN 179: 2008 (D))

angewendet wurden und dass das Produkt alle darin vorgeschriebenen Anforderungen erfüllt.
Dieses Zertifikat wurde erstmals am 15.04.2011 ausgestellt und gilt solange, wie die Festlegungen in der angeführten harmonisierten technischen Spezifikation oder die Herstellbedingungen im Werk oder die werkseigene Produktionskontrolle selbst nicht wesentlich verändert werden.

Dortmund, 15.04.2011

Dip.-Ing. H. Jansen
stellv.Leiter der Zertifizierungsstelle

DIESES ZERTIFIKAT UMFASST 1 SEITE UND 3 ANLAGEN.

Marsbruchstraße 186 • 44287 Dortmund-Aplerbeck • Telefon (0231) 4502-480 • Telefax (0231) 4502 586 • Internet www.mpanrw.de

MPA NRW
MATERIALPRÜFUNGSAMT NORDRHEIN-WESTFALEN
Marsbruchstraße 186 • 44287 Dortmund-Aplerbeck • Telefon (0231) 4502-480 • Telefax (0231) 4502 586 • Internet www.mpanrw.de

EG–KONFORMITÄTSZERTIFIKAT
0432 – BPR – 0115

Gemäß der Richtlinie des Rates der Europäischen Gemeinschaften vom 21. Dezember 1988 zur Angleichung der Rechts– und Verwaltungsvorschriften der Mitgliedstaaten über Bauprodukte –89/106/EWG– (Bauproduktenrichtlinie – BPR), geändert durch die Richtlinie des Rates der Europäischen Gemeinschaften vom 22. Juli 1993 –93/68/EWG–, umgesetzt in Deutschland durch das Bauproduktengesetz – BauPG vom 28. April 1998, wird hiermit bestätigt, dass das Bauprodukt

SSF Notausgangsverschlüsse

Notausgangstürverschlüsse mit Drücker für 1flügelige Türen
gemäß der Zusammenstellung und Klassifikation in der Anlage 2,

hergestellt und in den Verkehr gebracht durch

SSF Sächsische Schlossfabrik GmbH
Am Pappelhain 10
D-04539 Groitzsch

einer werkseigenen Produktionskontrolle und einer zusätzlichen Prüfung von im Werk entnommenen Proben nach festgelegtem Prüfplan durch den Hersteller unterzogen wurde und dass durch die anerkannte Stelle, MPA NRW, eine Erstprüfung des Produkts für die relevanten Eigenschaften, eine Erstinspektion des Werkes und der werkseigenen Produktionskontrolle, die laufende Überwachung, Beurteilung und Anerkennung der werkseigenen Produktionskontrolle durchgeführt worden ist.
Dieses Zertifikat bescheinigt, dass alle Vorschriften des Anhanges ZA der harmonisierten Norm

DIN EN 179: 2002-06
(EN 179: 1997 + A1:2001)

die die Bescheinigung der Konformität und die Leistungseigenschaften des Produkts betreffen, angewendet wurden und dass das Bauprodukt alle darin vorgeschriebenen Anforderungen erfüllt. Dieses Zertifikat wurde erstmals am 06.11.2006 ausgestellt und gilt solange, wie sich die Festlegungen in der oben angeführten harmonisierten Norm nicht ändern und die Herstellbedingungen im Werk oder in der werkseigenen Produktionskontrolle sich nicht wesentlich verändert haben.

Dortmund, 06.11.2006

Dip.-Phys. Kemnberg
Leiter der Zertifizierungsstelle

DIESES ZERTIFIKAT UMFASST 1 SEITE UND 3 ANLAGEN.

* Zertifikaten können von unserem website www.nemef.com heruntergeladen werden.